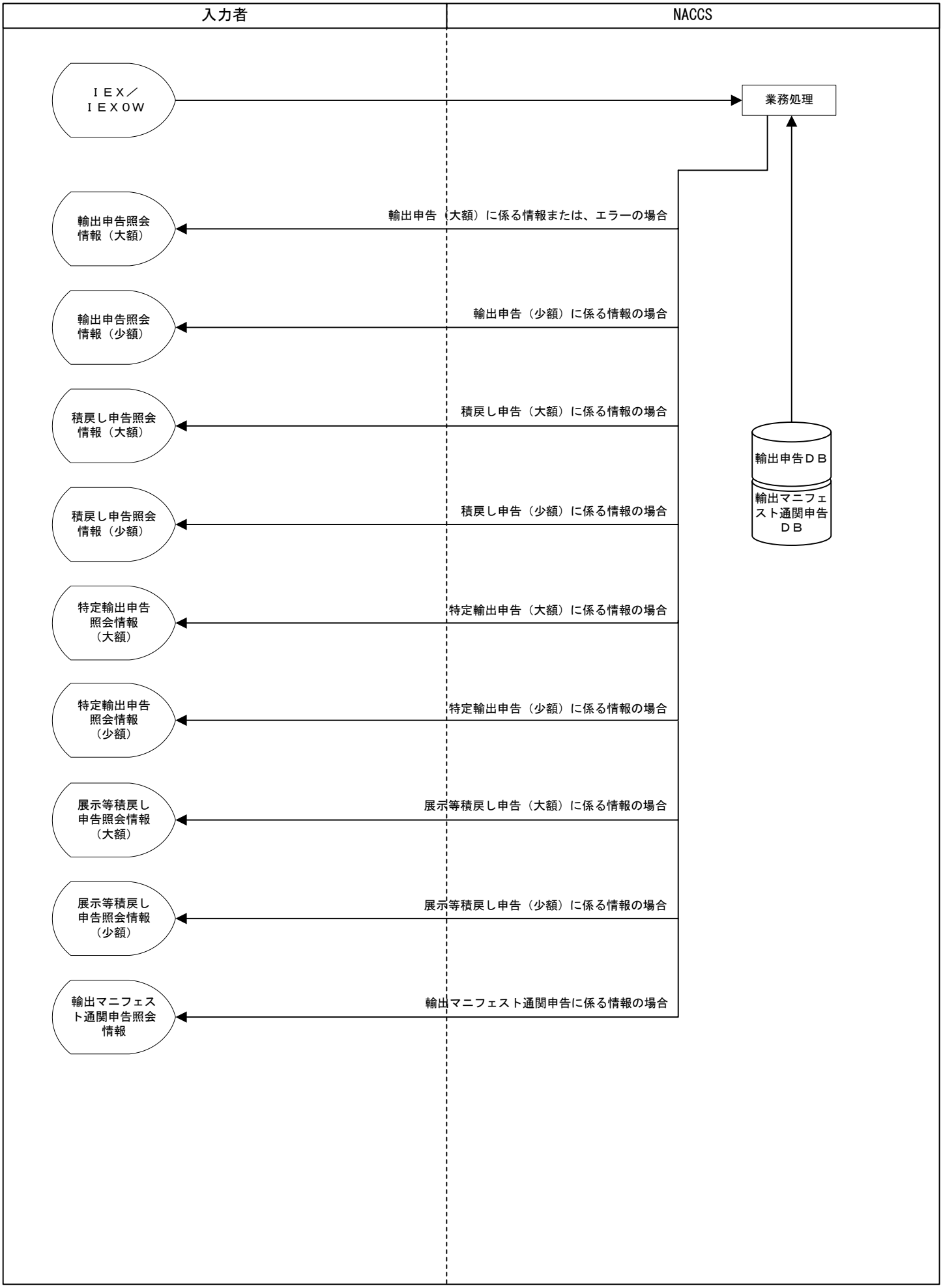業務コード	業務名
IEX/IEXOW	輸出申告等照会