業務コード	業務名
GOL01	保税運送申告（一括）

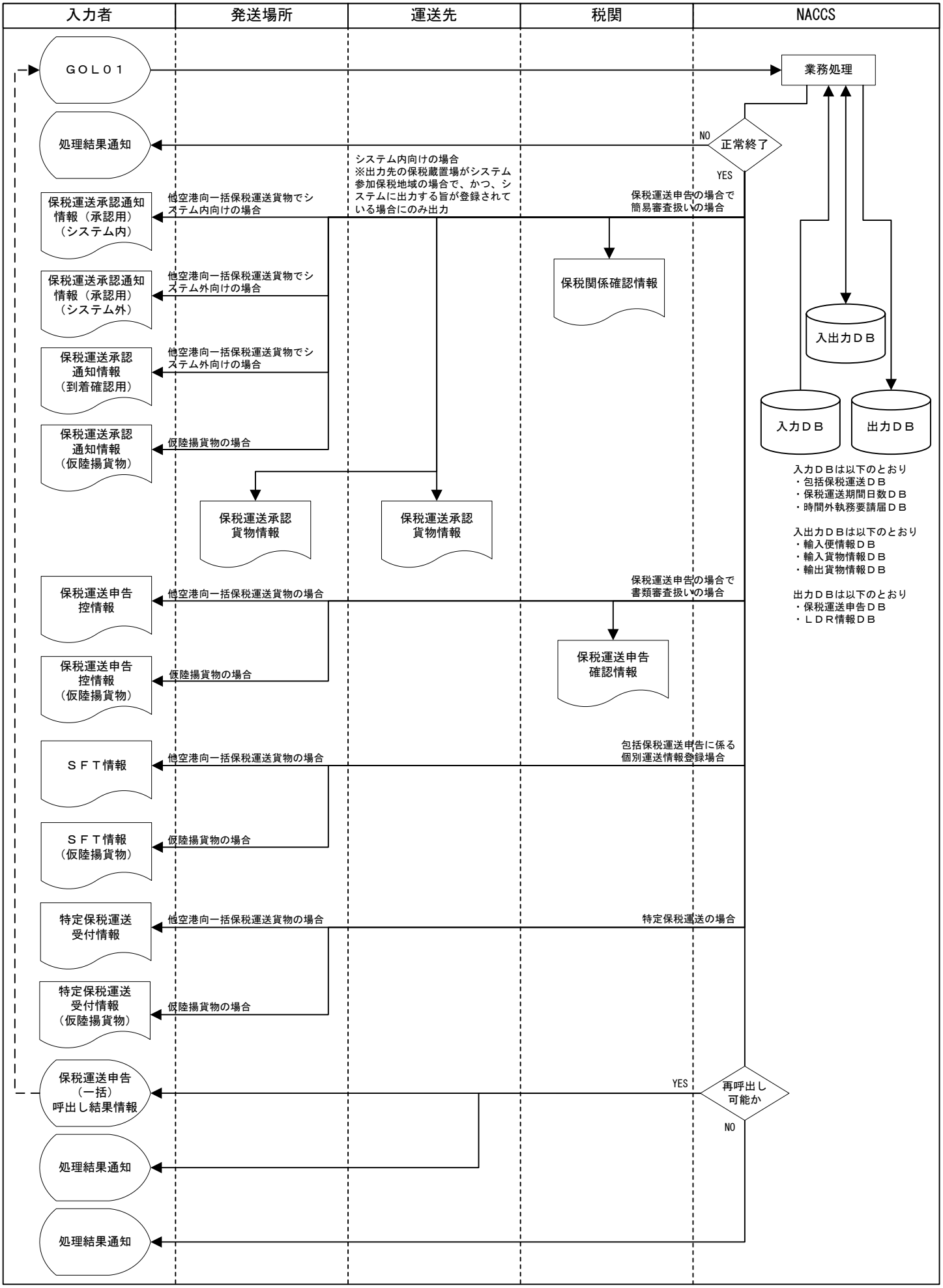

＜2018.12修正＞