業務コード	業務名
DDR	危険物明細情報登録

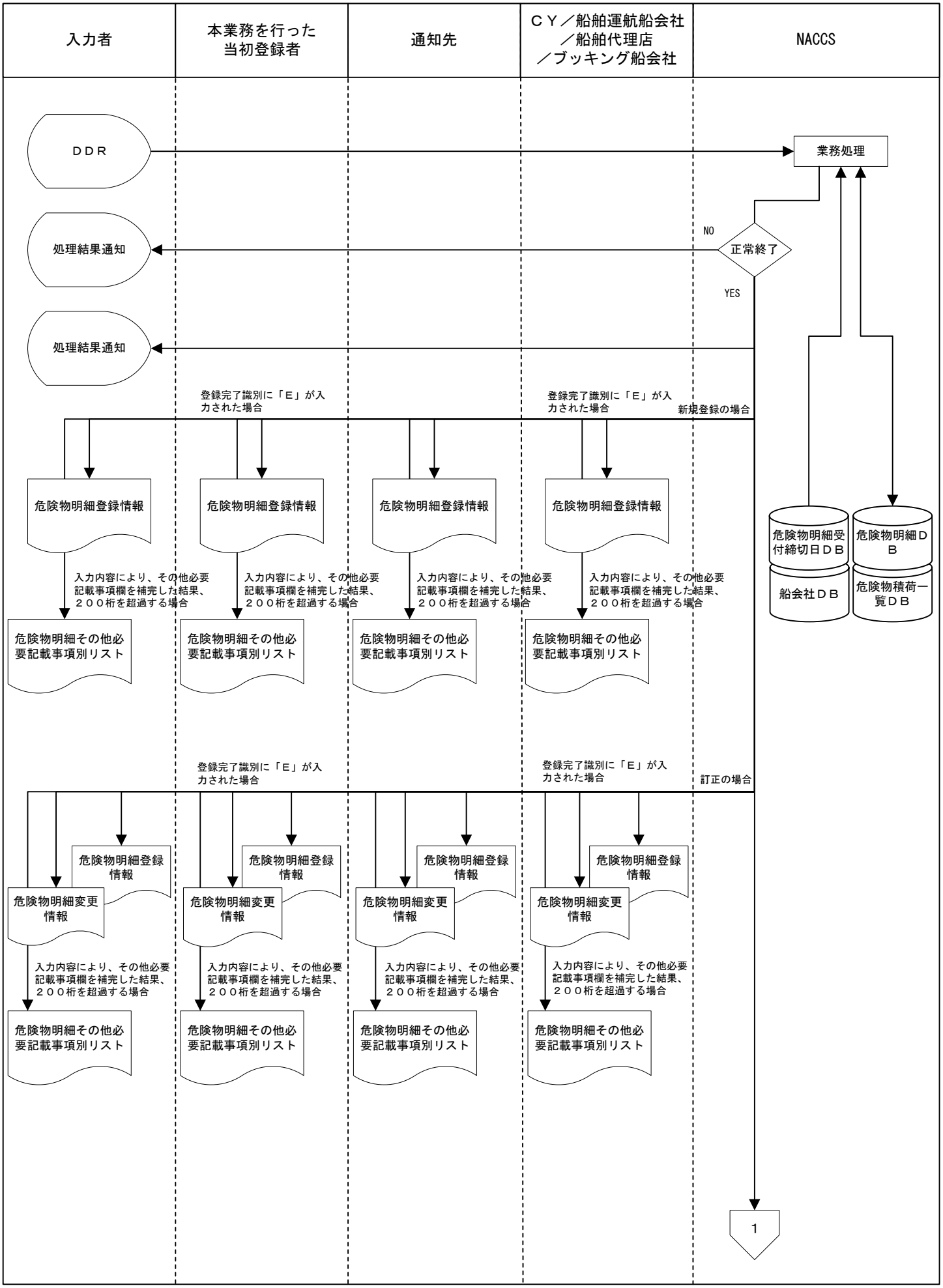
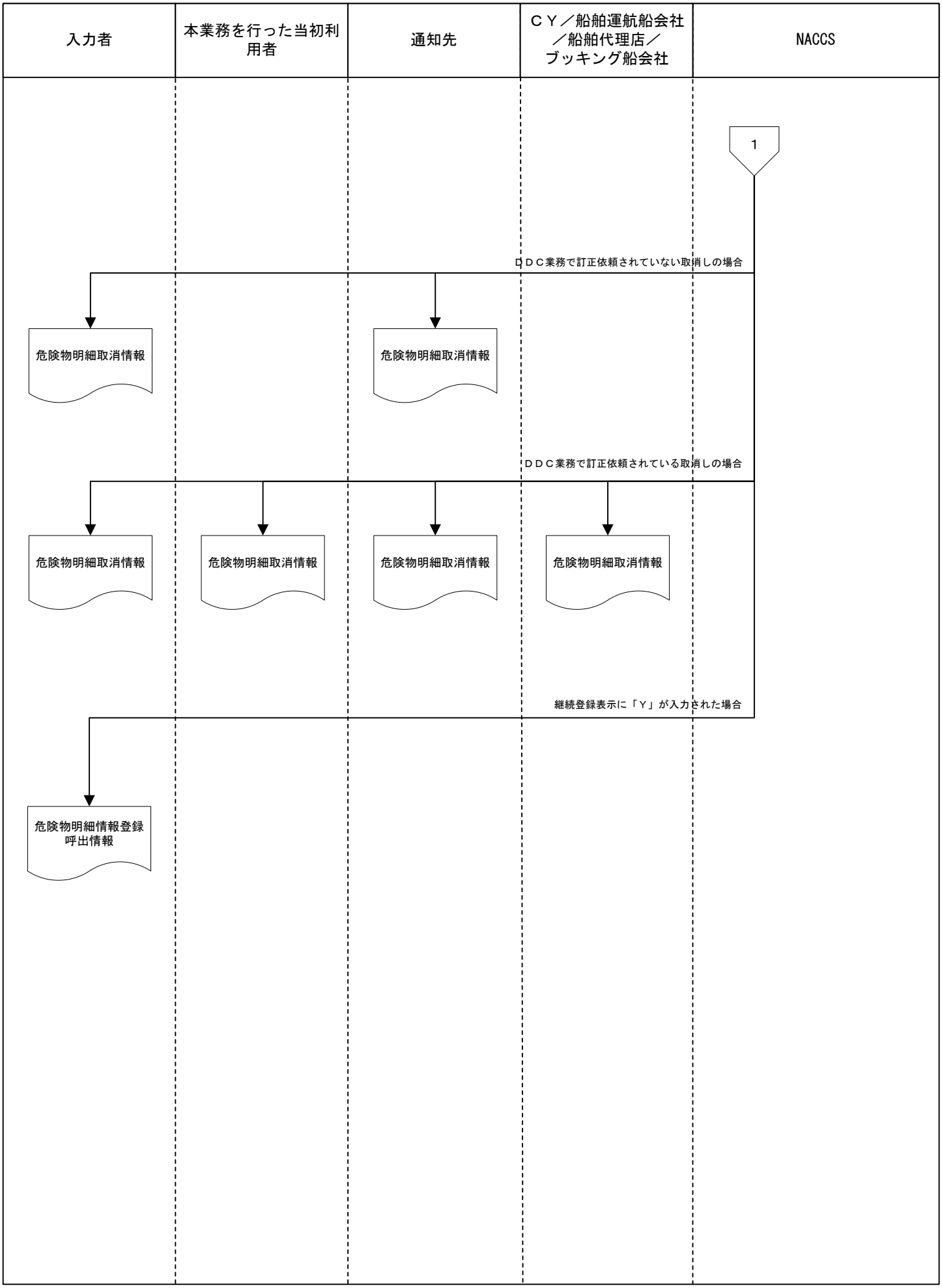
業務コード	業務名
DDR	危険物明細情報登録