| 業務コード | 業務名 |
| --- | --- |
| ＪＴＳ | 外為法　電子ライセンス情報照会 |

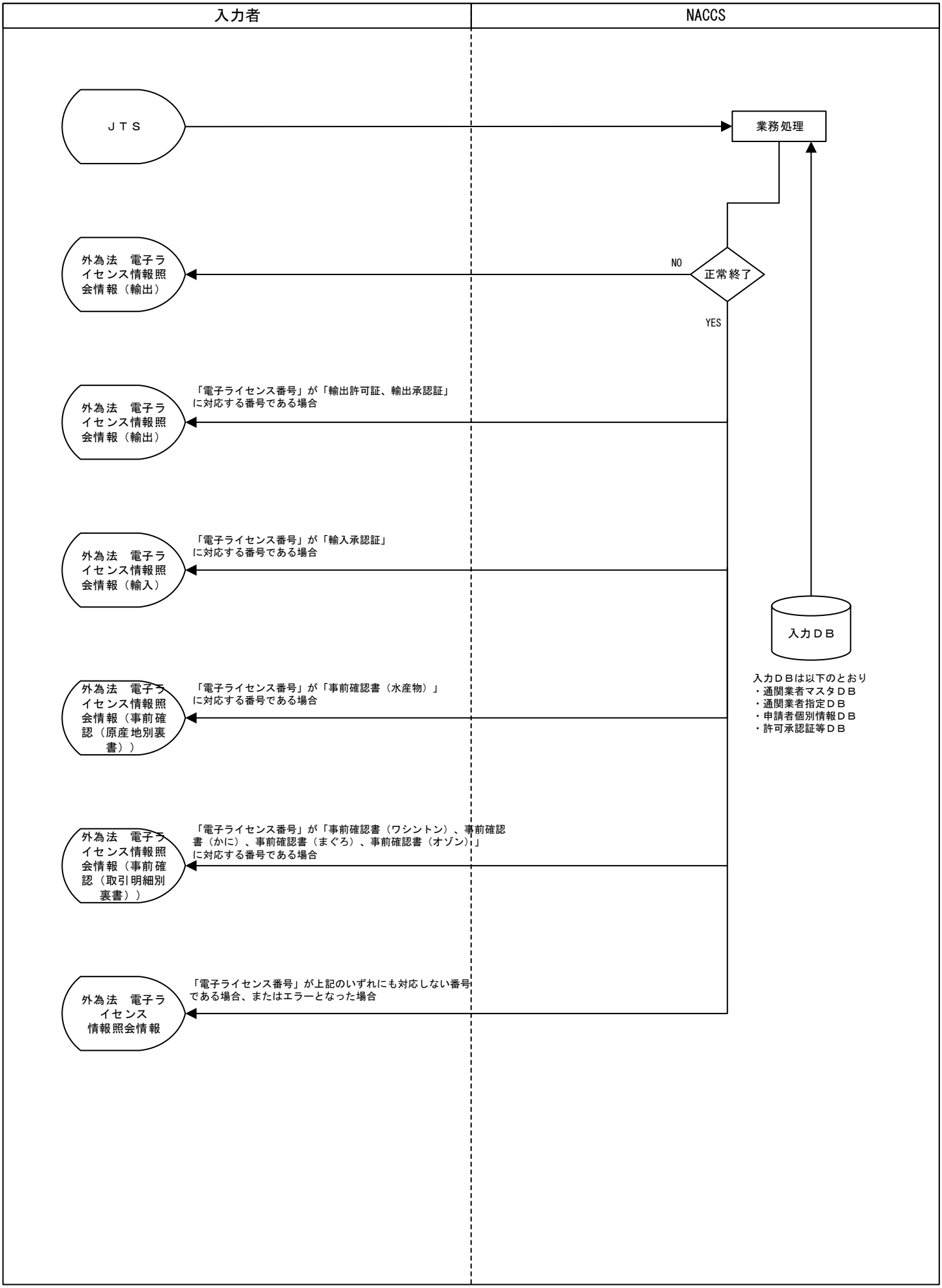




＜2020.06 修正＞