航空輸出貨物業務の流れ（1）

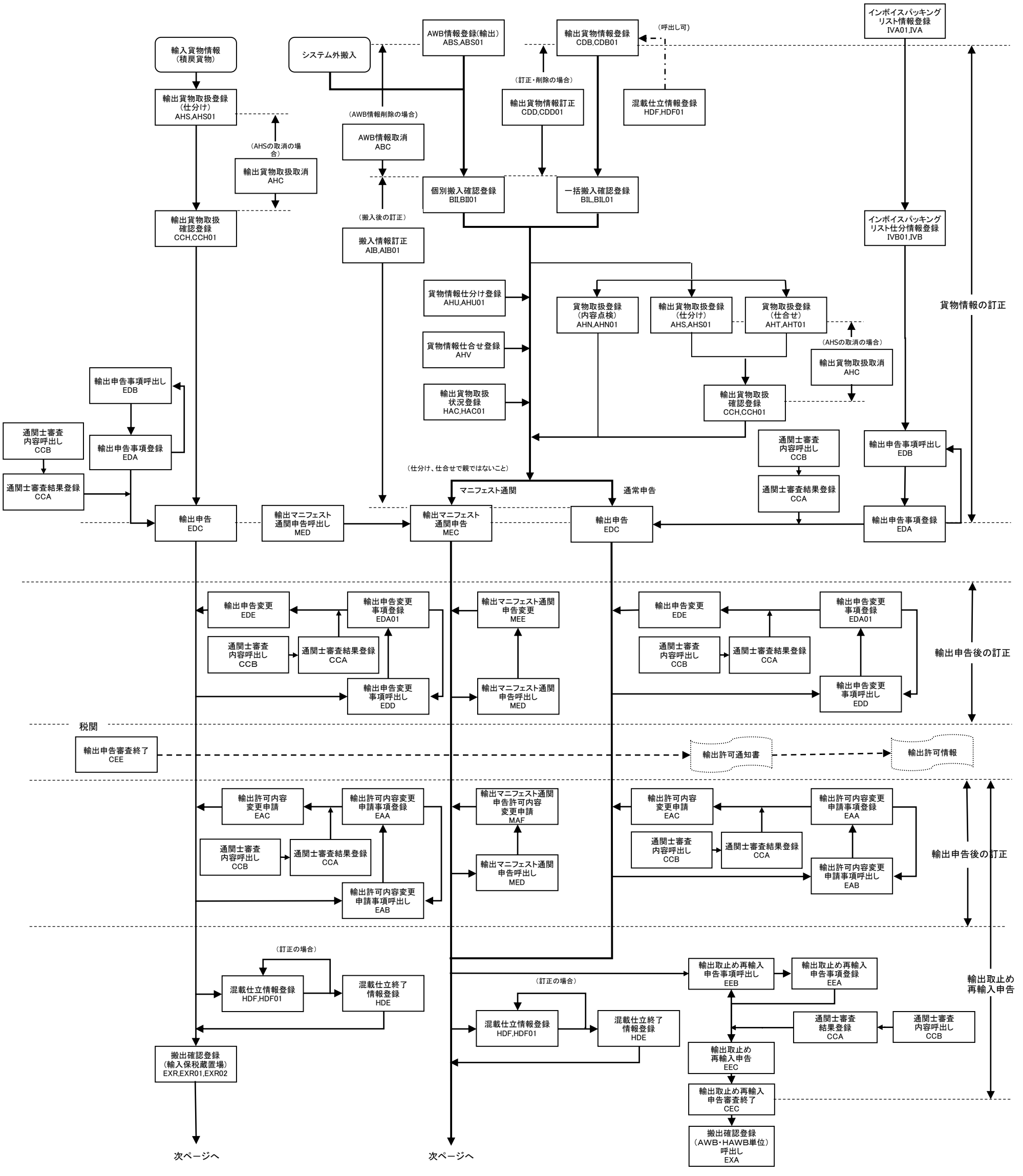
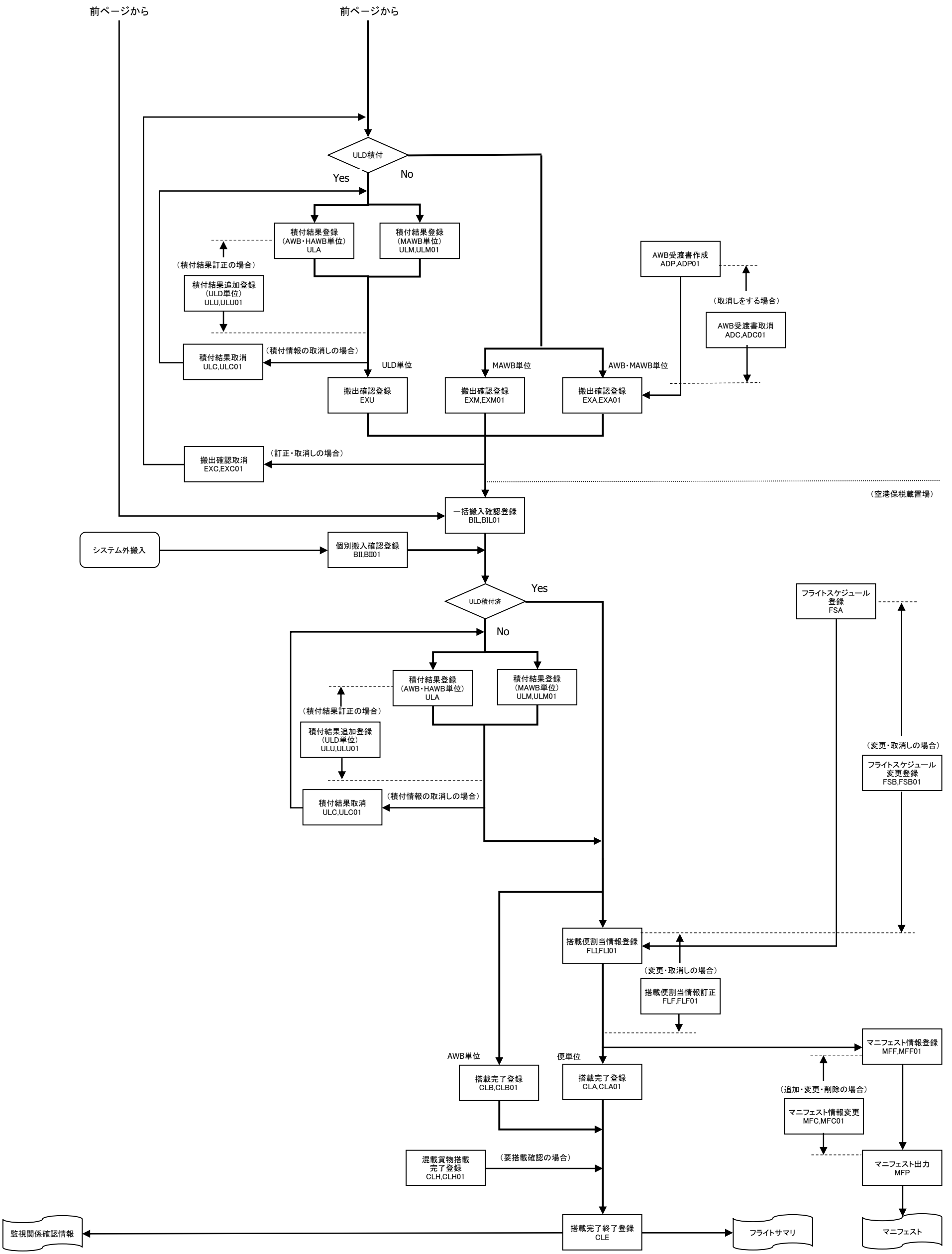
航空輸出貨物業務の流れ（2）