航空輸入貨物業務（空港内通関）の流れ

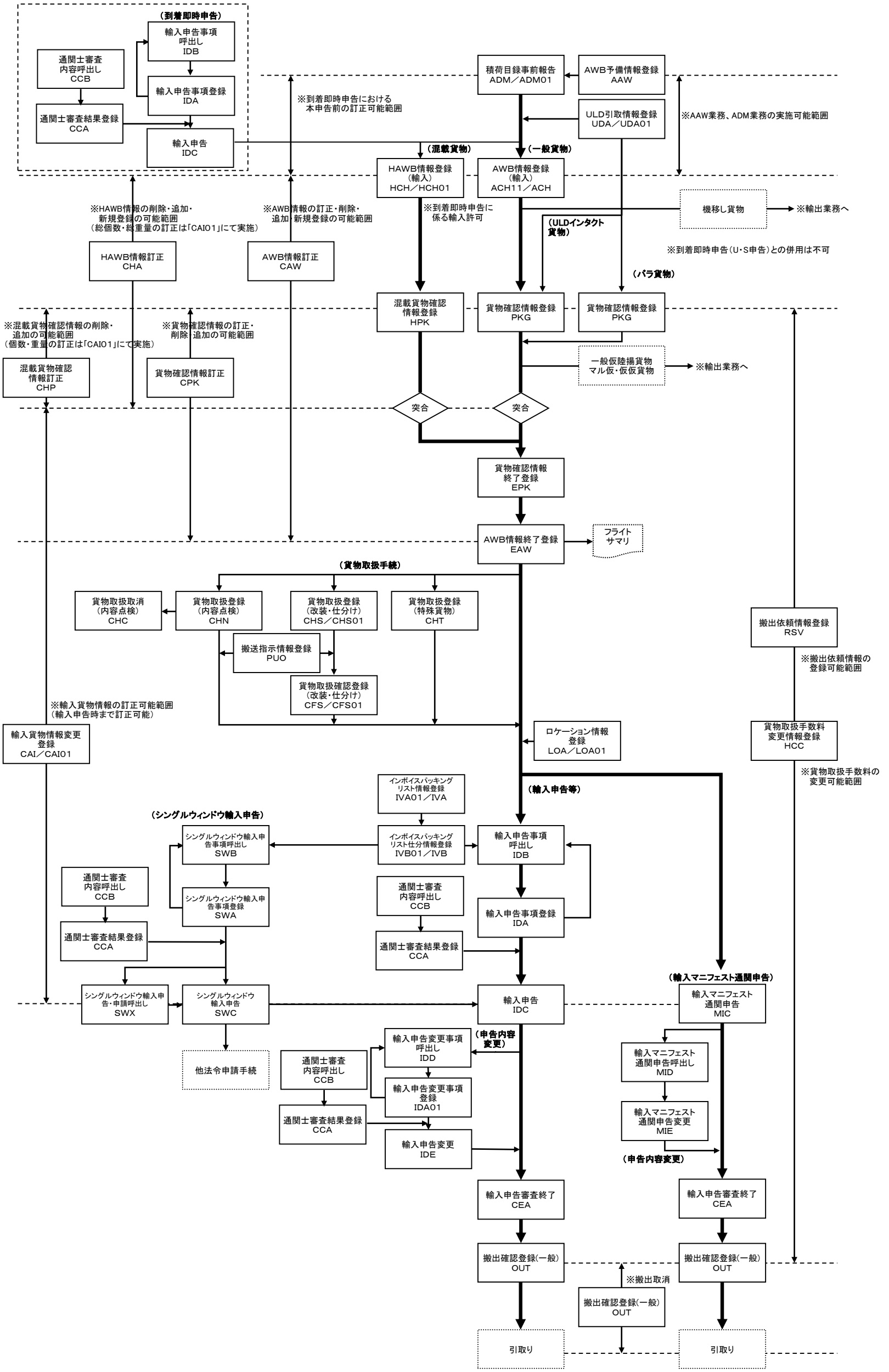
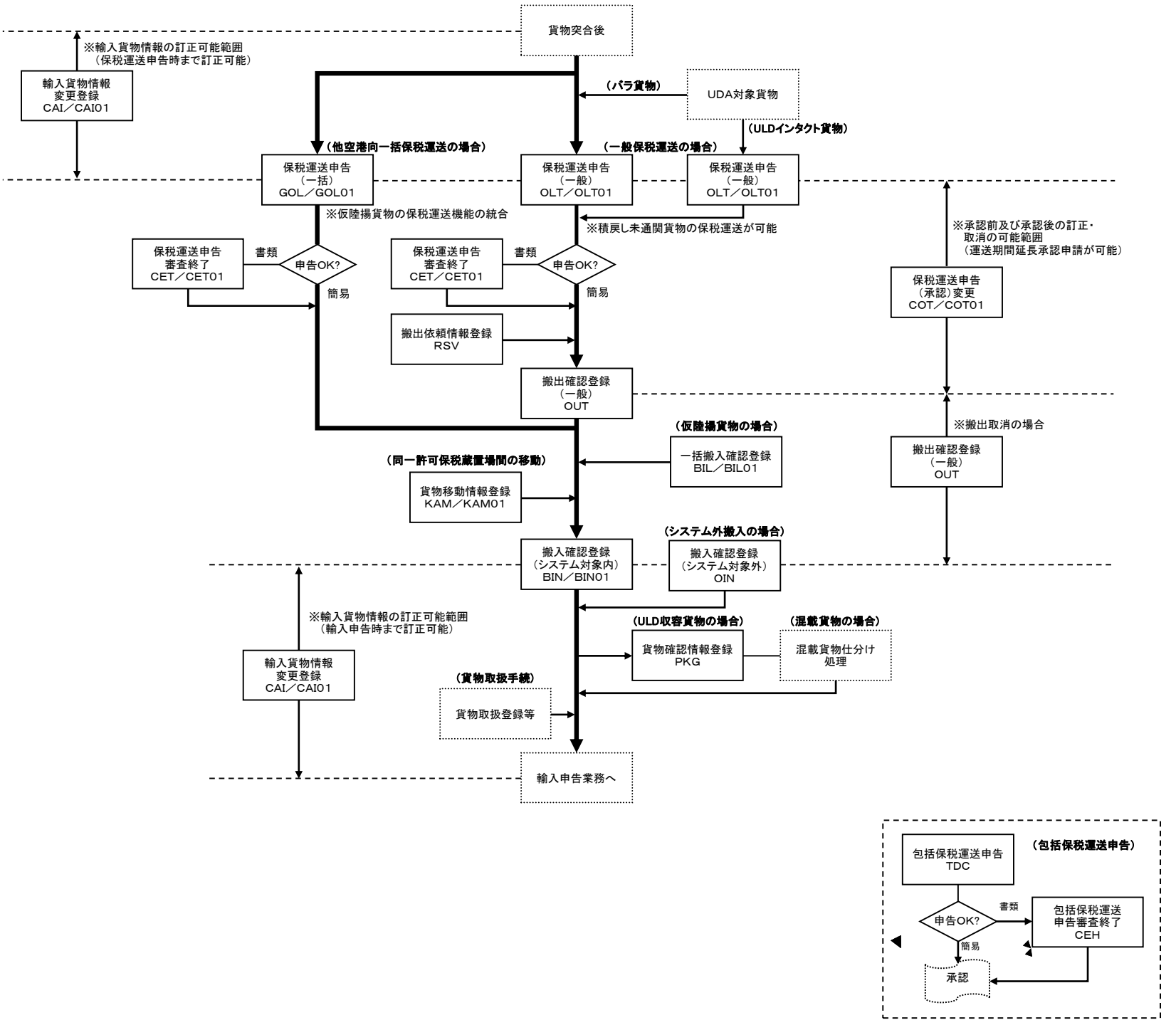
航空輸入貨物業務（保税運送）の流れ