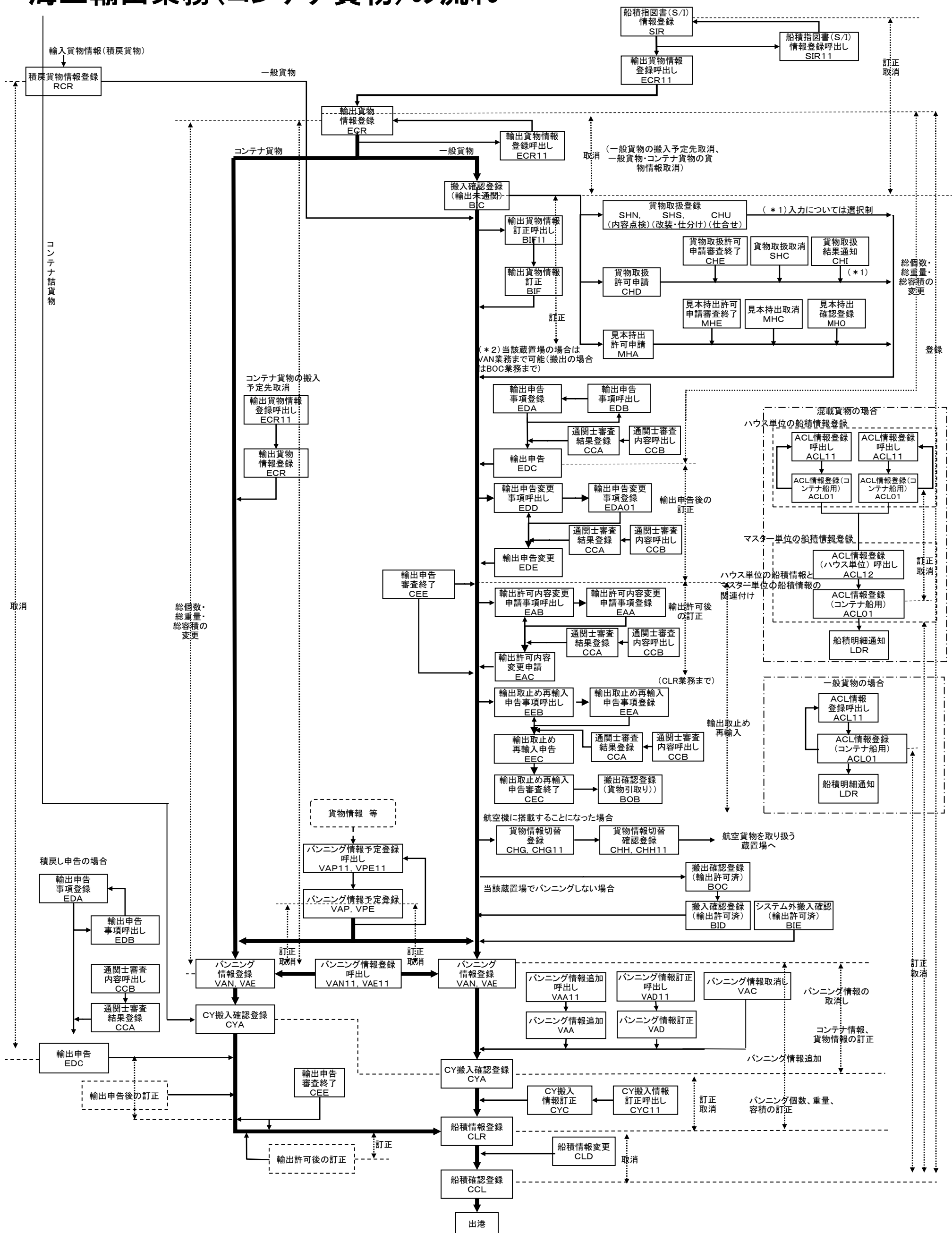海上輸出業務（コンテナ貨物）の流れ