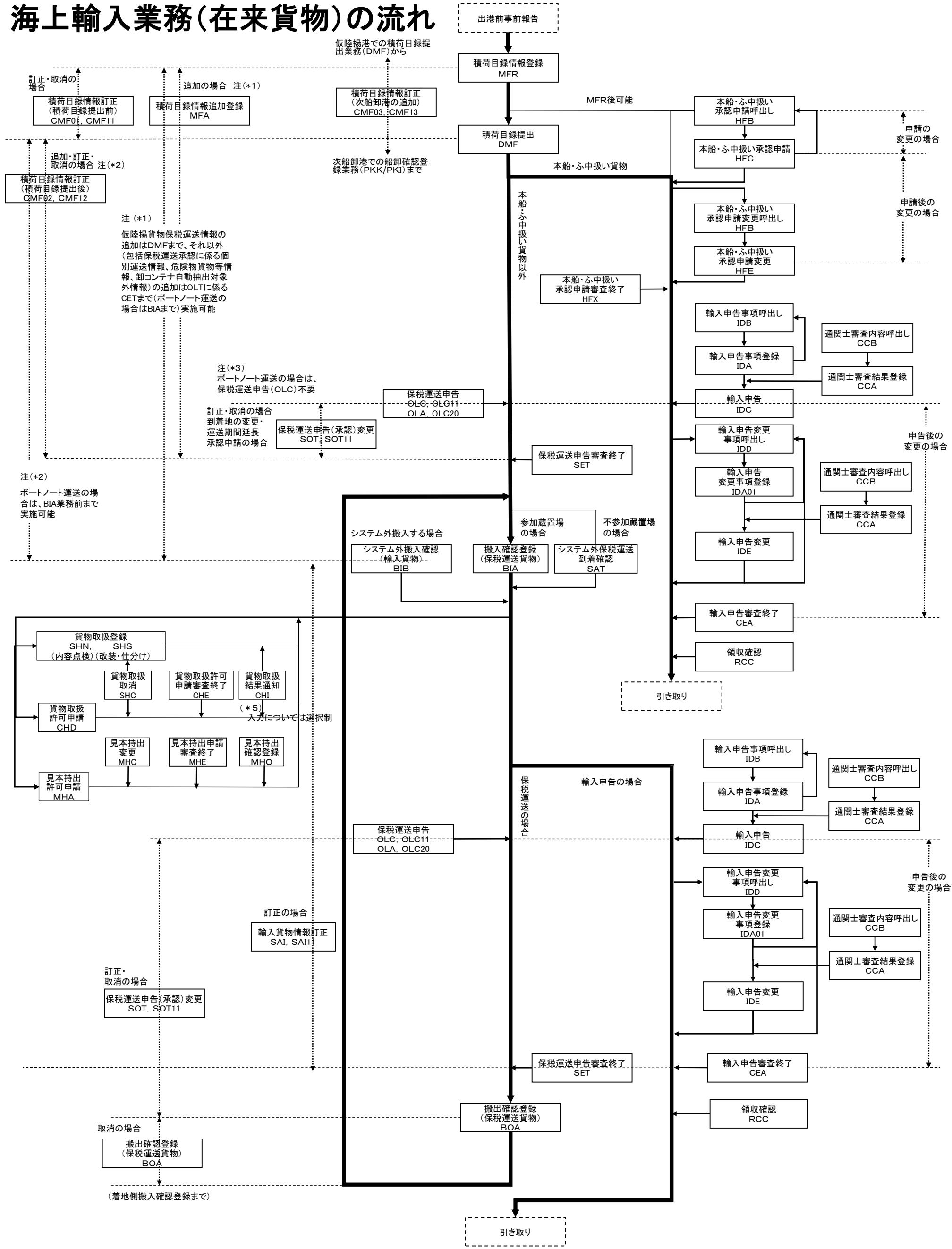海上輸入業務（在来貨物）の流れ