業務コード	業務名
RB1	リアルタイム口座引落とし結果確認

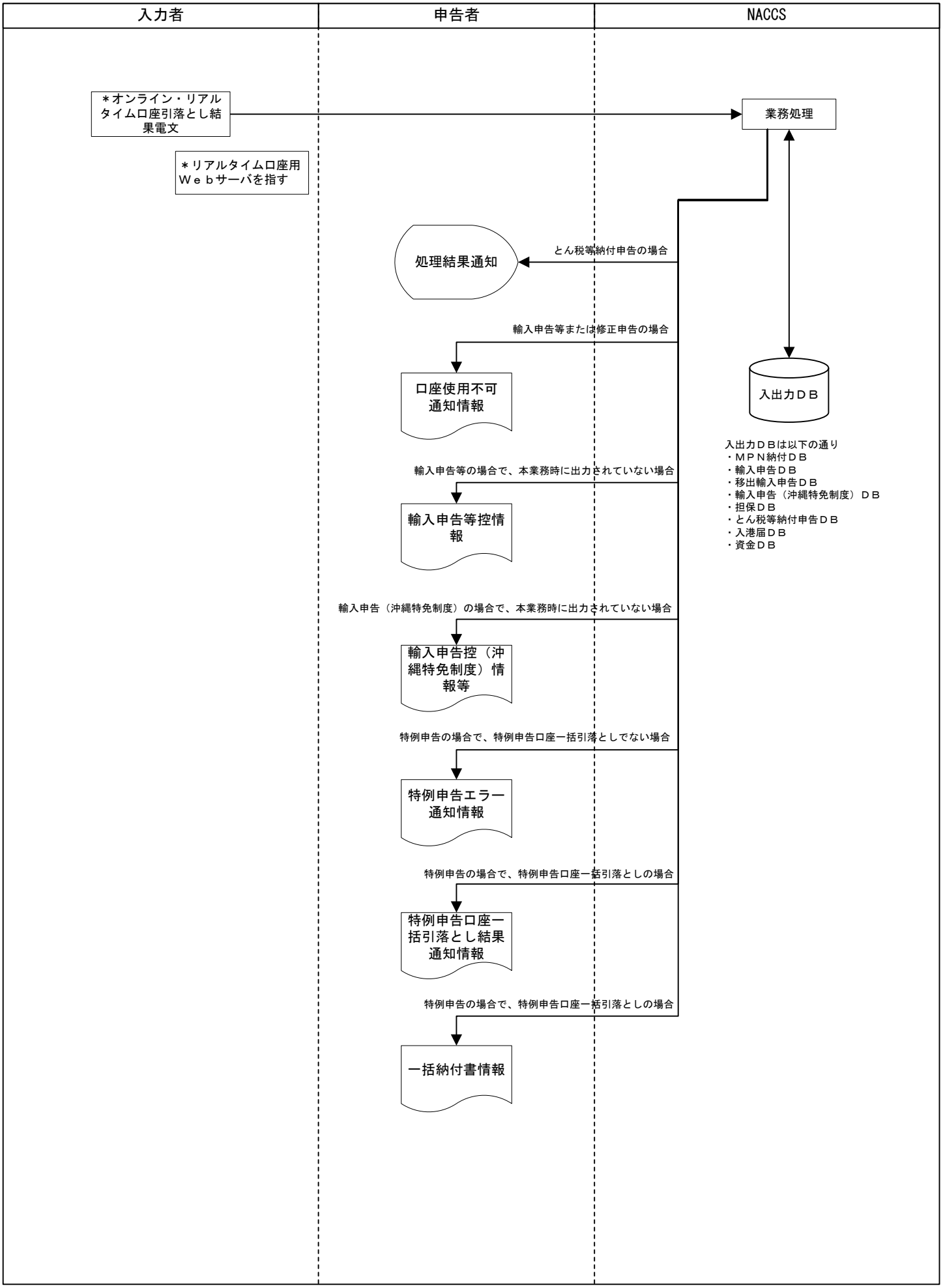

＜2014.07修正＞