業務コード	業務名
EDB	輸出申告事項呼出し

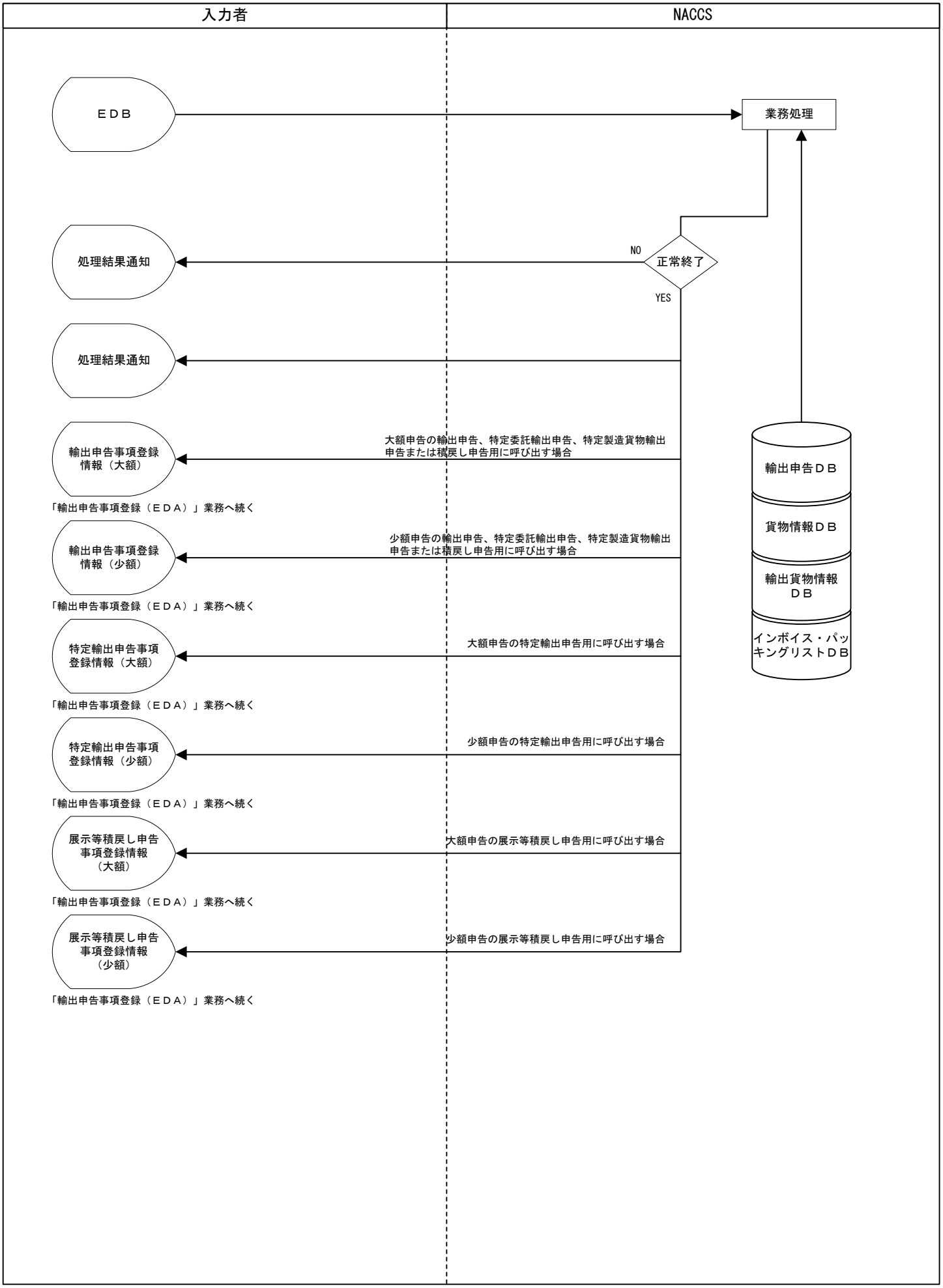

＜2011.09修正＞